# SYDNEY

# PANADERO



## MAßE

| | |
|---|---|
| MAßE H x B x T | **1090x486x486 mm** |
| GEWICHT BRUTTO/NETTO | **141/133 kg** |
| MAßE FEUERRAUMTÜR | **380x300 mm** |
| DURCHMESSER DES ABGASSTUTZEN | **Ø 150-153 mm** |
| | **Vertikal** |
| GLASDIAGONALE | **560 mm** |

## EIGENSCHAFTEN

| | |
|---|---|
| ROST AUS GUSSEISEN | |
| NENNLEISTUNG | **7,4 KW** |
| WIRKUNGSGRAD | **80,7 %** |
| CO - EMISSIONEN | **0,10 %** |
| HITZESCHUTZANSTRICH | **800ºC** |
| GLASKERAMIKSCHEIBE HITZEBESTÄNDIG BIS | **750ºC** |

EAN 8426964182507
REF. PANADERO 18250

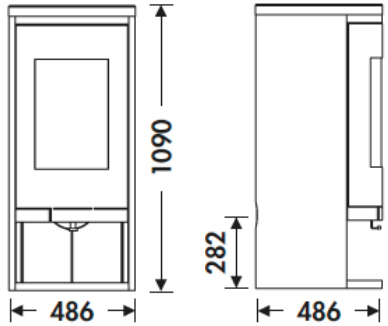


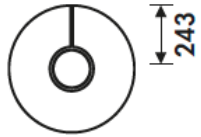


## PRODUKT PLUS

**ECODESIGN**

**EXTERNE LUFTZUFUHR**

- VERMICULIT AUSKLEIDUNG
- HOLZFACH
- SCHEITLÄNGE 50 CM
- 220 m³ RAUMHEIZVERMÖGEN
- SCHEIBENSPÜLUNG
- DREIFACHVERBRENNUNG
- 2-PUNKT VERSCHLUSS
- NATURSTEIN
- DOPPELBLECHGEHÄUS E4 + 2 MM

EcoDesign

A+

TÜVRheinland® CERT ISO 9001

5 YEARS WARRANTY

flamme VERTE Le label du chauffage au bois 7 ★

SYDNEY DE